Instruktioner til brug

HOME DELUXE
WIR MACHEN DEIN ZUHAUSE

Teddy Sofa COMO - Beige



Original brugsanvisning

Designet i Tyskland

VIGTIGT:
OPBEVAR DEN TIL FREMTIDIG BRUG.
LÆS DEN OMHYGGELIGT!

Indholdsfortegnelse

1. Generel information ... 3
1.1. Produktoversigt ... 3
1.2. Generel information ... 3
1.3. Oplysninger om garanti ... 3
2. Oplysninger om brugsanvisningen ... 4
2.1. Tilgængelighed af brugsanvisningen ... 4
2.2. Målgrupper for brugsanvisningen ... 4
2.3. Oplysninger om oversættelse ... 4
2.4. Forklaring af symboler ... 4
2.5. Generel information om brugsanvisningen ... 5
2.6. Tilsigtet brug ... 5
2.7. Generelle sikkerhedsanvisninger ... 5
3. Produktets egenskaber ... 6
3.1. Tekniske data ... 6
3.2. Beskrivelse af produktet ... 7
4. Leveringsomfang ... 7
5. Installation ... 8
5.1. Sikkerhedsinstruktioner ... 8
5.2. Produktets opbygning ... 9
6. Brug af produktet ... 11
6.1. Sikkerhedsinstruktioner ... 11
6.2. Første ibrugtagning ... 12
6.3. Betjening ... 12
6.4. Placering af lager ... 12
7. Fejlfinding ... 12
8. Rengøring og pleje ... 13
8.1. Sikkerhedsinstruktioner ... 13

9. Afmontering 14
9.1. Sikkerhedsinstruktioner 14
10. Bortskaffelse 14
10.1. Generel information 14

Kære kunde,

Tak, fordi du har valgt et produkt fra **Home Deluxe GmbH**. Vi håber, at du bliver glad for din nye Teddy Sofa COMO - Beige.

Brugsanvisningen hjælper dig med montering, ibrugtagning, betjening og vedligeholdelse af produktet. Brugsanvisningen og sikkerhedsanvisningerne skal læses omhyggeligt og i deres helhed. Overhold disse instruktioner for at undgå fare.

1. Generel information

1.1. Produktoversigt

Teddy-sofa COMO - Beige | *Vare-ID:* 22155 | *Variant ID:* 56269

1.2. Generel information

For at kunne leve op til vores krav forbedrer vi konstant kvaliteten, forenkler montering og betjening og tilpasser produkterne til kundernes behov. På grund af disse ændringer findes den aktuelle version af brugsanvisningen på vores hjemmeside.

Begrebet "produkt" bruges i brugsanvisningen til "Teddy Sofa COMO - Beige".

1.3. Garanti

Det lovbestemte ansvar for mangler og garantirettigheder gælder fra købsdatoen.
Home Deluxe GmbH påtager sig intet ansvar for skader, der skyldes manglende overholdelse af brugsanvisningen. Reklamationer, der skyldes forkert installation eller brug, er udelukket fra garantien. I tilfælde af fejl på produktet bedes du kontakte vores kundeservice skriftligt med angivelse af produktnavn, serienummer og et foto af typeskiltet:

Home Deluxe GmbH
Schanzeweg 2
32312 Lübbecke
Lübbecke, Tyskland
Tlf: +49 (0)5743 6181-0
www.home-deluxe-gmbh.de

Hvis du har yderligere spørgsmål, bedes du kontakte vores kundeserviceteam ved hjælp af kontaktformularen.

2. Oplysninger om brugsanvisningen

2.1. Tilgængelighed af brugsanvisningen

Brugsanvisningen er en del af produktet og skal opbevares komplet og i umiddelbar nærhed af produktet.

2.2. Målgrupper for brugsanvisningen

Brugsanvisningen skal læses og overholdes af alle personer, der er involveret i en af følgende aktiviteter eller anvendelser:

- Udpakning
- Montering / installation
- Ibrugtagning / betjening
- Vedligeholdelse / test / pleje
- Fejlfinding / reparation
- Bortskaffelse

2.3. Information om oversættelse

Den oprindelige brugsanvisning er skrevet på tysk. Alle andre tilgængelige sprog er en oversættelse af den tyske version.

2.4. Forklaring af symboler

Symbol	Forklaring af symbol
	**ADVARSEL** Dette symbol angiver mulige farer, der kan medføre dødsfald eller alvorlige kvæstelser. Den tilsvarende bemærkning skal læses, før du udfører det tilsvarende installations- eller anvendelsestrin.
	**INFO / BEMÆRK** Symbolet giver vigtige oplysninger og angiver materielle skader. Overhold disse, før du udfører det tilsvarende installations- eller anvendelsestrin, for at forstå problemer og undgå skader.
	**Må kun bruges indendørs** Symbolet angiver, at produktet kun må anvendes indendørs.
	**Læs brugsanvisningen** Symbolet angiver, at brugsanvisningen skal læses omhyggeligt, før apparatet monteres/installeres og/eller tages i brug.
	**Opbevares på et tørt sted** Symbolet angiver, at produktet skal opbevares på et tørt sted.
	**Skrøbelig** Symbolet angiver, at produktet er skrøbeligt.

2.5. Generelle oplysninger om brugsanvisningen

Brugsanvisningen gælder for COMO teddy-sofaen. Den indeholder vigtige oplysninger om montering, betjening, vedligeholdelse og rengøring. Brugsanvisningen, især sikkerhedsanvisningerne, skal læses omhyggeligt, før produktet tages i brug; opbevar brugsanvisningen på et sikkert sted. Brug kun produktet som beskrevet i denne brugsanvisning for at forhindre utilsigtet personskade eller skade. Hvis du giver produktet videre til en tredjepart, skal denne brugsanvisning også overdrages.

2.6. Tilsigtet brug

Produktet er af høj kvalitet, holdbart og udelukkende beregnet eller egnet til privat brug i et rimeligt og sædvanligt omfang. Desuden er vores produkt **ikke** beregnet til kommerciel brug. Kommerciel brug er kun tilladt med skriftlig tilladelse fra Home Deluxe GmbH.

Produktet er beregnet som en sofa til brug i opholdsrummet. Brug udendørs eller i vådrum er ikke i overensstemmelse med det tilsigtede formål og er derfor ikke tilladt.

Brug kun produktet som beskrevet i denne brugsanvisning. Enhver anden brug betragtes som ukorrekt og kan resultere i materielle skader eller personskader. Producenten påtager sig intet ansvar for skader, der er forårsaget af ukorrekt eller forkert brug.

2.7. Generelle sikkerhedsanvisninger

Generelle advarsler om fare



- Forkert håndtering kan føre til betydelige person- og materielle skader.
- Installer **kun** produktet, hvis leveringsomfanget er komplet og i perfekt stand.
- Sørg for, at alle dele er ubeskadigede og korrekt samlet. Der er risiko for personskade i tilfælde af forkert montering. Beskadigede dele kan påvirke sikkerhed og funktion.
- Beskyttelsesudstyr, der er monteret af producenten, må ikke fjernes.
- Installer kun produktet på et sikkert, plant og fast underlag.
- Foretag ikke ændringer på produktet.
- Kontrollér fastgørelsen med jævne mellemrum.
- Hold altid produktet tørt og væk fra væsker.
- Reparationer må kun udføres efter aftale med kundeservice og i overensstemmelse med instruktionerne, ellers bortfalder eventuelle garantikrav.

Fare for børn



- Hold børn væk fra emballagematerialer. Der er risiko for kvælning!
- Hold børn væk fra monteringsstedet, mens produktet samles. Leveringsomfanget indeholder små dele, som kan sluges eller forårsage alvorlige skader.
- **Risiko for at vælte!** Produktet er ikke børnelegetøj, klatrevæg eller sportsudstyr. De enkelte elementer i produktet kan vælte, når de belastes på den ene side, hvilket kan resultere i dødsfald.
- Børn kan komme til skade, når de leger med produktet, eller når de trækker sig op på produktet.
- Forklar børn, hvordan de skal håndtere produktet korrekt, og lad dem aldrig være uden opsyn, mens de leger.
- Sørg for, at små børn ikke putter smådele i munden.

Risiko for personskade
Forkert håndtering af produktet kan føre til skader.



- Der må ikke foretages konstruktionsændringer på produktet. Enhver ændring skal godkendes skriftligt af producenten og udføres i overensstemmelse med instruktionerne.
- Hvis produktet er beskadiget, må det ikke længere bruges. Beskadigede dele skal repareres eller udskiftes med originale reservedele.
- Sørg for, at produktet er permanent fastgjort for at undgå skader.

Risiko for skader



- Forkert håndtering af produktet kan føre til skader.
- Åbn ikke emballagen med skarpe genstande (f.eks. knive, sakse eller lignende), da det kan beskadige produktet. Vær forsigtig, når du åbner.
- Brug ikke produktet i nærheden af varmekilder eller åben ild.
- Beskyt produktet mod direkte lys og sollys.
- For at undgå misfarvning af stoffet skal produktet placeres mindst 40 cm væk fra radiatorer og andre varmekilder.
- Placer ikke produktet direkte op ad en væg; hold det mindst 30 cm væk fra vægge.

Eksplosionsfare



- **Forsigtig**: Opbevar ikke let antændelige, brændbare eller eksplosive stoffer inde i produktet. Meget brandfarlige stoffer kan bryde i brand.

3. Produktets egenskaber

3.1. Tekniske data

Teddy-sofa COMO	
Dimensioner (B x H x D)	236 x 68 x 92 cm
Sæde dybde	70 cm
Sædehøjde	42 cm
Mål pude lille (B x H)	38 x 38 cm
Mål stor pude (B x H)	43 x 43 cm
Materiale	100 % polyester
Materiale til fod	plast
Materiale til ramme	FSC-certificeret træ
Overfladeudseende	bouclé
Farve	Beige (RAL1014)
Vægt	60 kg

3.2. Produktbeskrivelse

Bamsesofa COMO - Beige

Er du på udkig efter den perfekte sofa, som ikke kun er meget hyggelig, men også ser stilfuld ud? Så er vores COMO teddy-sofa i beige lige noget for dig!

Vores sofa er ikke kun lavet til at sidde i, men også til at sove i. Dens behagelige størrelse gør den perfekt til en afslappende nat eller en spontan lur. Så hvis du får gæster eller bare gerne vil overnatte på sofaen for hyggens skyld, er COMO teddy-sofaen din perfekte ledsager. Farveskemaet giver dit værelse en varm og hyggelig atmosfære. Uanset om du placerer den i stuen, på gæsteværelset eller i soveværelset, vil COMO teddy-sofaen helt sikkert blive hjemmets midtpunkt. Sofaens robuste understel sikrer ikke kun stabilitet, men understøtter også en jævn komfort over hele siddefladen. Skumfyldet giver både støtte og hygge, mens fødderne af slidstærkt plast giver ekstra stabilitet.

Tag vores COMO teddy sofa - beige og forvandl dit hjem til en hyggelig oase, der ikke kun ser godt ud, men også er superkomfortabel!

4. Leveringsomfang

Kontrollér emballagen for ydre skader ved levering. Desuden skal du straks efter udpakningen kontrollere, at leveringsomfanget er komplet, og at produktet og alle komponenter er i perfekt stand. Saml kun produktet, hvis leveringsomfanget er komplet og ubeskadiget. Da dette er et modulært produkt, er det individuelle leveringsomfang for de enkelte moduler anført nedenfor.

Højre hjørnesofa

Nej.	Beskrivelse	Antal	Billede
1.	Venstre sidepanel	1	
2.	Sidepanel til højre	1	
3.	Sæde	1	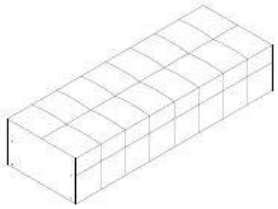
4.	Ryglæn	1	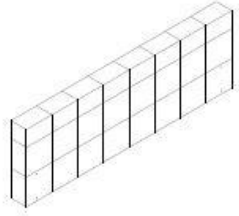
A	Skrue	14	

Nej.	Beskrivelse	Antal	Billede
B	Skive	14	
C	Møtrik	14	
D	Gaffelnøgle	1	
E	Fod	7	
F	Pude stor	2	
G	Pude lille	2	

5. Montering

5.1. Sikkerhedsinstruktioner

Alle sundheds- og sikkerhedsoplysninger skal læses.

Risiko for personskade
Forkert håndtering under installationen kan føre til kvæstelser.



- Sørg for, at pakkerne åbnes i toppen. Vær meget forsigtig, når du åbner pakkerne.
- Kontroller straks efter udpakningen, at leveringsomfanget er komplet, og at produktet og alle dele er i perfekt stand.
- Monter **kun** produktet, hvis leveringsomfanget er komplet og i perfekt stand.
- Sæt kun produktet op på et sikkert, plant og fast underlag.
- Betjeningsfejl, monteringsfejl eller skader forårsaget af montering er udelukket fra garantien.
- Der kræves mindst 2 personer til at samle produktet.
- Brug beskyttelsestøj som f.eks. sikkerhedssko og beskyttelseshandsker under monteringen.
- **Vi vil gerne gøre opmærksom på, at Home Deluxe GmbH ikke påtager sig nogen omkostninger til montering eller manuelle tjenester - såsom elektrikeromkostninger eller sammenlignelige specialistomkostninger.**

5.2. Montering af produktet

Produktet leveres adskilt og kan samles med en lille indsats. Følg monteringsvejledningen omhyggeligt. Hvis instruktionerne ikke følges, kan produktets funktion og sikkerhed ikke garanteres.

Nødvendigt værktøj

	Skærekniv		Målebånd
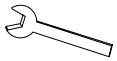	Gaffelnøgle		

BEMÆRK

- De følgende instruktioner skal læses omhyggeligt.
- Under monteringen skal de enkelte komponenter vippes Når de vippes, skal man sørge for, at de hviler på en blød overflade (f.eks. et loft) for at undgå skader på dækslet.
- Saml produktet i den position, hvor det skal opstilles.
- Samlingsmaterialet og tilbehøret er inkluderet i elementerne/æskerne.

Montering af sofa

Illustration
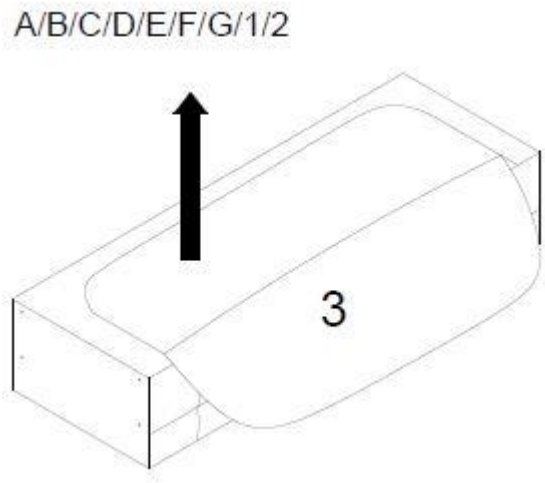

Illustration

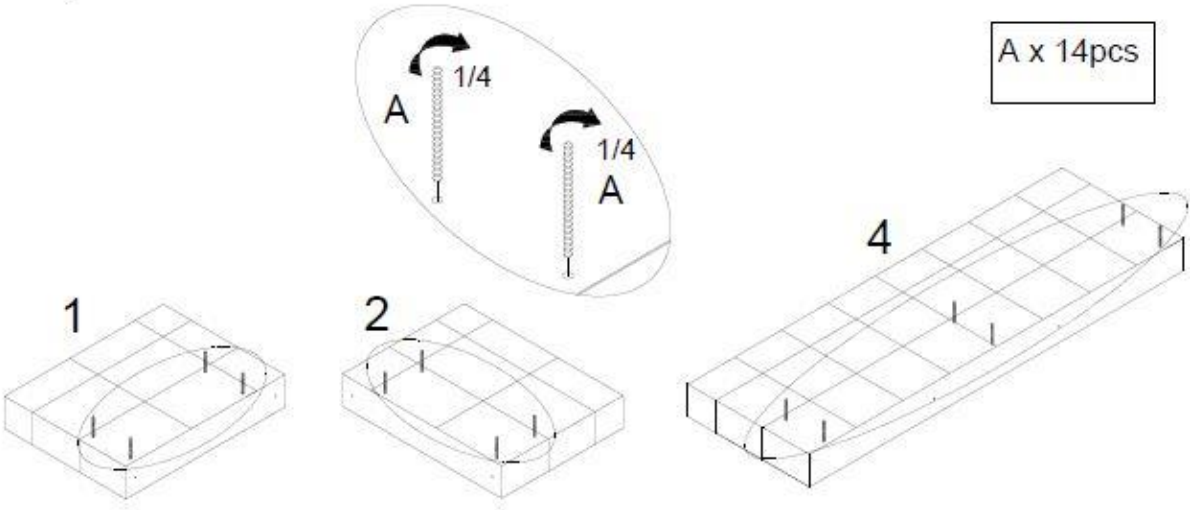

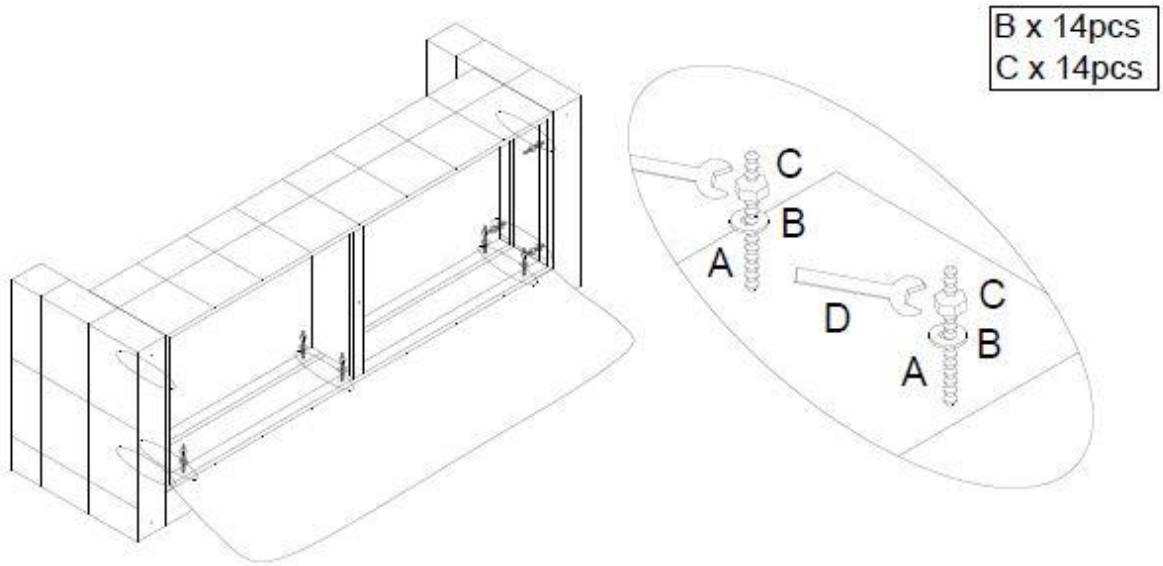

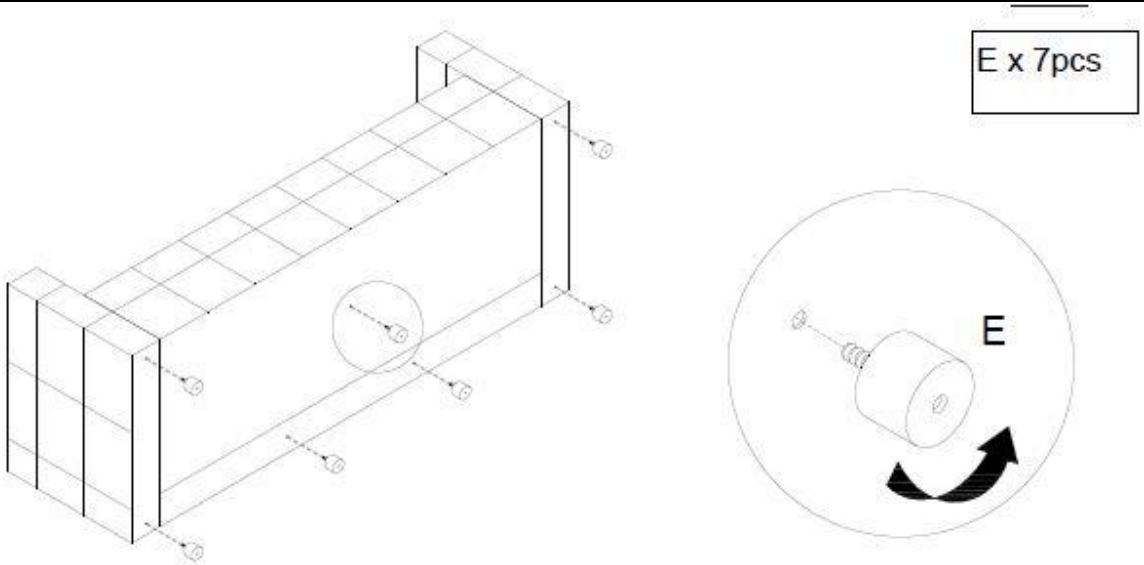

Illustration

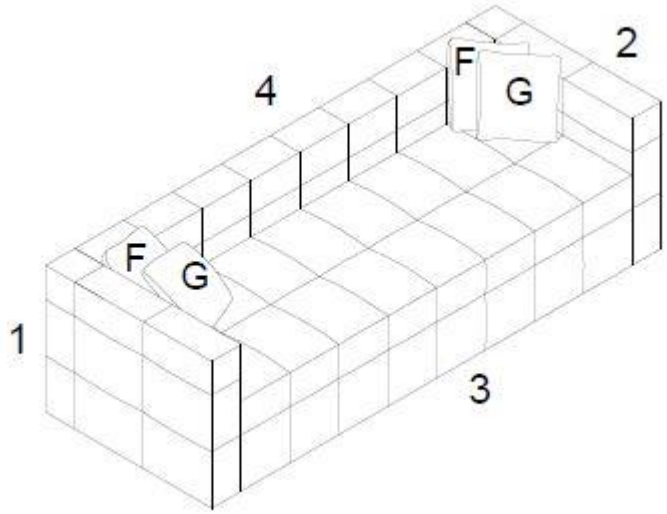

6. Anvendelse

6.1. Sikkerhedsanvisninger

Følgende sundheds- og sikkerhedsoplysninger skal læses omhyggeligt.

Risiko for personskade
Forkert håndtering under drift kan føre til personskader.

- Brug ikke et beskadiget produkt.
- Foretag ikke ændringer på produktet.
- **Risiko for at vælte og falde!** Produktet er ikke børnelegetøj, klatrevæg eller sportsudstyr. Produktets enkelte elementer kan vælte, når de belastes på den ene side, hvilket kan resultere i dødsfald.
- Børn kan komme til skade, når de leger med produktet, eller når de trækker sig op på produktet.
- **Risiko for at tippe og falde!** Stå ikke på sædepolstringen.
- **Risiko for at tippe og falde!** Sid ikke på ryglænene i siderne.
- **Risiko for at vælte og falde!** Sid ikke på ryglænets puder.
- **Risiko for kvælning!** Sørg for, at børn og dyr ikke gemmer sig inde i modulerne.
- Kontrollér produktet for synlige skader før hver brug.
- Kontrollér fastgørelsen med jævne mellemrum.

6.2. Første ibrugtagning

Kontrollér produktet for skader, før det tages i brug første gang. Produktet må kun bruges, hvis det er ubeskadiget.

6.3. Betjening

Før du bruger produktet, skal du kontrollere

- den korrekte tilstand.

6.4. Opbevaringssted



- Opbevar kun produktet i tørre, vejrbeskyttede og godt ventilerede rum.

7. Fejlfinding

Hvis følgende fejl opstår under drift, skal du kontrollere følgende fejlårsager ved hjælp af følgende tabel. Hvis fejlen ikke kan afhjælpes ved hjælp af de anførte foranstaltninger, skal produktet tages ud af drift.

Fejl	Mulig årsag	Løsning
Produktet vakler eller vibrerer	- Produktet står på en ujævn overflade	- Placer produktet på en plan overflade
	- Fastgørelsesskruerne har løsnet sig	- Spænd fastgørelsesskruerne
	- Produktet er under for stor belastning	- Overhold belastningsgrænserne

Hvis der opstår et andet problem med produktet, bedes du kontakte os.

8. Rengøring og pleje

8.1. Sikkerhedsinstruktioner

Risiko for personskade
Forkert håndtering under drift kan føre til skader



- Fjern al tilsmudsning så hurtigt som muligt. (Jo længere du venter, jo sværere er det at fjerne snavset).
- Betrækket kan tage skade af at blive udsat for ekstrem varme og UV-lys.
- Sædehynderne på polstrede møbler kan ændre form på grund af konstant brug; dette er en normal proces og er ikke en grund til reklamation.
- Hynderne ændrer også form ved konstant brug; dette er heller ikke nogen grund til at klage.
- Polstringens farve kan ændre sig på grund af farveslid fra stoffer, f.eks. denim, og det er heller ikke nogen grund til at klage.
- Der kan opstå hulrum og folder, når produktet er i brug.
- For at fjerne uønsket snavs eller hår er det tilstrækkeligt at støvsuge produktet.
- Skader på materialet kan undgås ved at bruge et fladt mundstykke eller en blød børste på støvsugeren.
- Genstridig lugt kan undgås ved regelmæssig pleje.
- Rengør og plej produktet regelmæssigt, uanset synlige pletter.
- Rengør ikke stoffet med en damprenser.
- Brug et rengøringsmiddel, der er egnet til polstrede møbler, til at pleje stoffet.



Bemærk om pilledannelse:
Pilling opstår, når fibrene i møblet trækker sig sammen og danner en knude. Det kaldes derfor også pilling og er et af de naturlige tegn på slitage. Det er derfor ikke et udtryk for dårlig kvalitet, men et resultat af hverdagens slid. Møbelstoffets holdbarhed påvirkes ikke af dette, da pillerne kun dannes af løse fibre.

Hvad er den bedste måde at fjerne pilling på?

- Fnugrulle
- Fnugbørste
- Barbermaskine til pilling



Bemærkning om fritidspolstring:
Casual polstring er ideel til at gøre det ekstra hyggeligt og komfortabelt. Polstringen tilpasser sig din kropsform. Når du synker ned i din sofa, er belastningen større sammenlignet med klassisk møbelstof, og der dannes bølger/krusninger. Dette er en typisk egenskab ved produktet og ikke en defekt.

Pilling, pilling og krølning er ikke kvalitetsfejl og er udelukket fra reklamation.

9. Afmontering

9.1. Sikkerhedsanvisninger

Risiko for personskade
Forkert håndtering under afmontering kan føre til skader



- Produktet har en høj vægt og store dimensioner; der kræves mindst 2 personer til adskillelse.
- Sikr produktet mod at falde ned før afmontering.

Afmontering af produktet skal ske i omvendt rækkefølge af monteringen. (**se kapitlet Montering**)

10. Bortskaffelse

10.1. Generelle anvisninger



- Bortskaf produktet og alle komponenter i overensstemmelse med lokale og landespecifikke regler for at forhindre skader på miljøet.
- Vores emballage er fremstillet af miljøvenlige materialer. De kan genbruges og fungerer dermed som værdifulde råmaterialer. Bortskaf emballagematerialet (pap, snavset emballage osv.) separat og korrekt i overensstemmelse med de gældende nationale bestemmelser.
- Kontakt producenten, hvis du er i tvivl om bortskaffelsen.
- Du kan også få oplysninger om korrekt bortskaffelse hos de lokale affaldscentre.

Home Deluxe GmbH
Schanzeweg 2
32312 Lübbecke
Lübbecke, Tyskland
Tlf: +49 (0)5743 6181-0
www.home-deluxe-gmbh.de

GA-236-00_COMO
2024/05